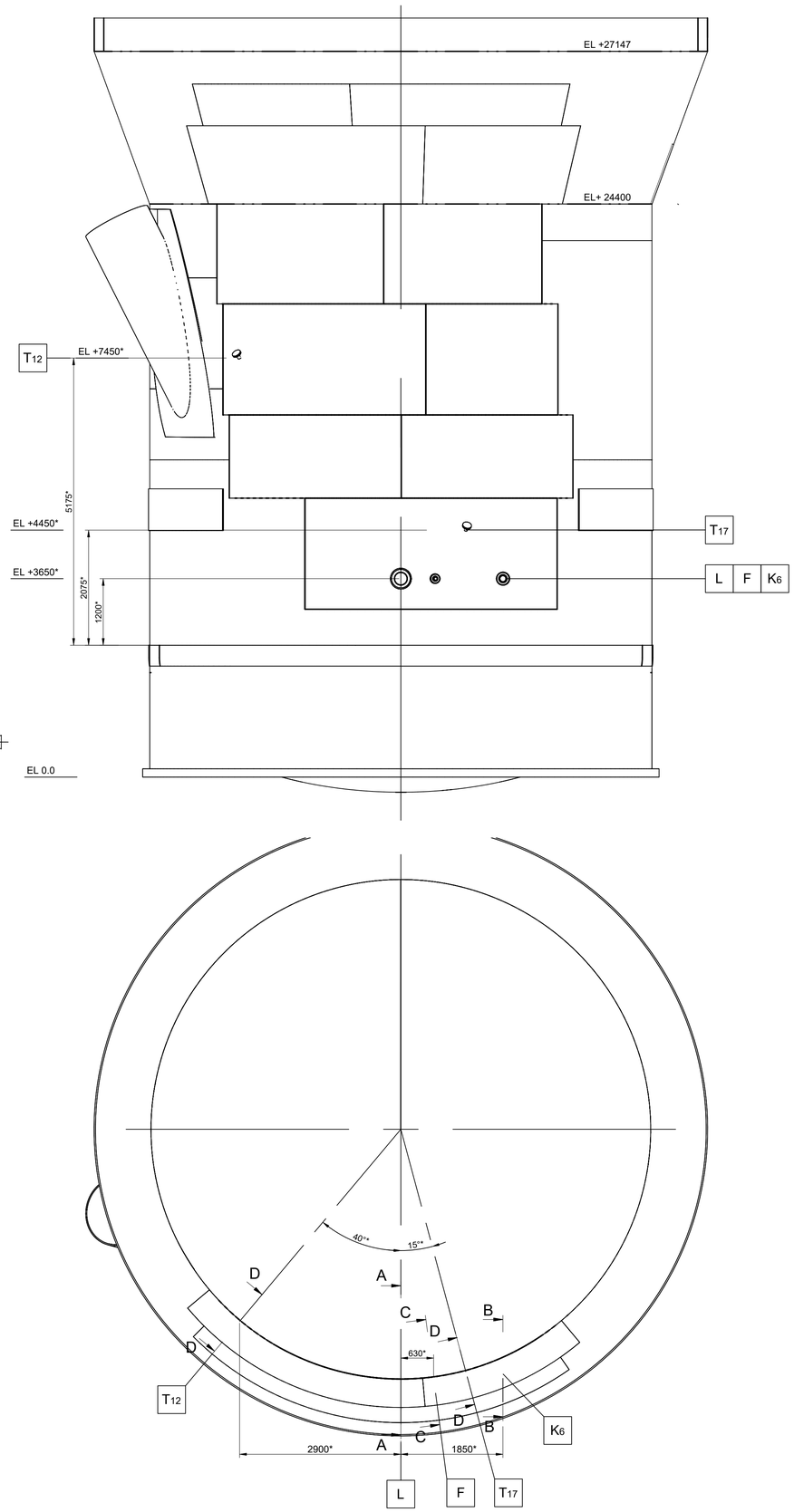


A - A (M1:5)

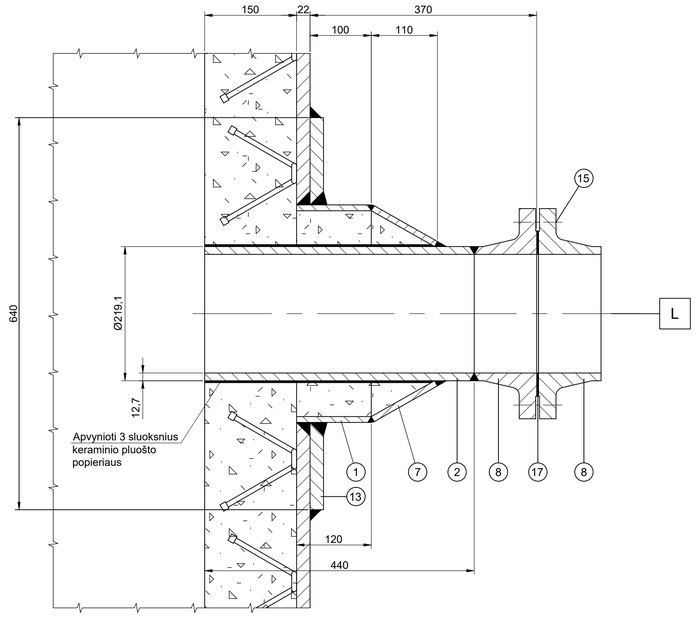


D - D (M1:5)

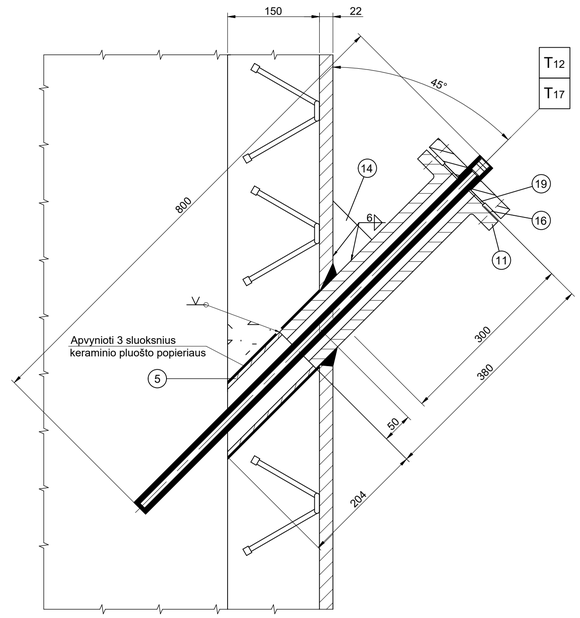


B - B (M1:5)

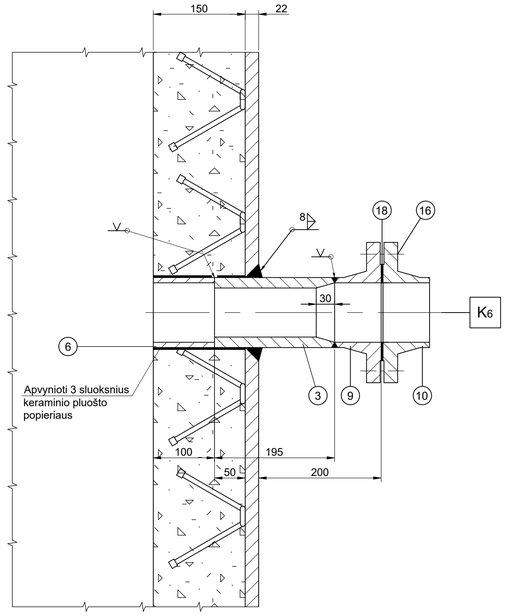


C - C (M1:5)

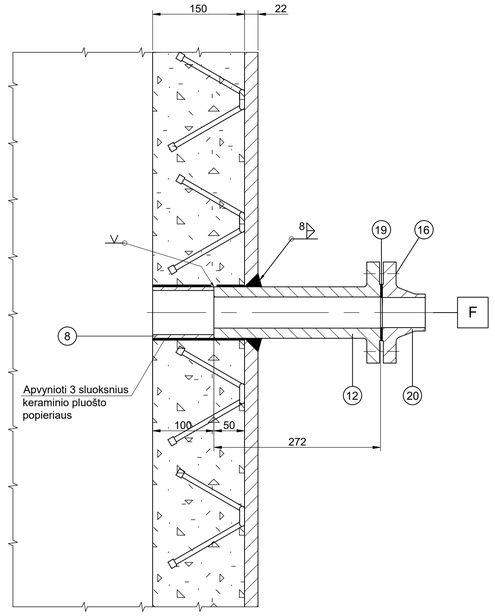


Det. poz. 5 (M1:5)

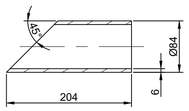


Det. poz. 6 (M1:5)

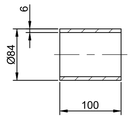


Det. poz. 14 (M1:5)

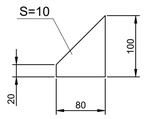


Atvamzdžių lentelė

| Žym. | Paskirtis | Kiekis | Ds, mm | Ps Class | Ps kgs/cm² | Flanšų standartas | Pastabos |
|---|---|---|---|---|---|---|---|
| L | Katalizatoriaus ikrovimas | 1 | 350/200 | 150 | | ASME B 16.5 | |
| K6 | Katalizatoriaus ikrovimas | 1 | 100 | 150 | | ASME B 16.5 | |
| F | Katalizatoriaus ikrovimas | 1 | 50 | 300 | | ASME B 16.5 | |
| T12 | Termoporos atvamzdis | 1 | 50 | 300 | | ASME B 16.5 | |
| T17 | Termoporos atvamzdis | 1 | 50 | 300 | | ASME B 16.5 | |

Pastabos:
1. Techniniai reikalavimai pagal LST EN 13445.
2. Suvirinimo darbus atlikti pagal LST EN 1011-2+A1:2004 (angliniam plienui), LST EN 1011-3+A1:2004 (nerūdijančiam plienui).
3. Suvirinamų jungčių paruošimas pagal LST EN ISO 9692-1:2013. Suvirinimo siūlės atlikti medžiagomis ir režimais, nustatytais suvirinimo procedūrų aprašuose (SPA) pagal patvirtintą suvirinimo darbų technologoją.
4. Suvirinimo darbus atlikti medžiagomis:
   elektrodais E19 9 Nb R32 pagal LST EN 3581-A:2012 (stainless steel) arba strypeliais W19 9L pagal LST EN ISO 14343-2010
   elektrodais E 23 12 L R 32 pagal LST EN 3581-A:2012 (stainless steel+carbon steel),
   elektrodais E 425 B 42 H5 pagal LST EN ISO 2560:2010 arba strypeliais W425 W3 Si1 pagal LST EN ISO 636-A:2008. (carbon steel).
5. Futeravimo darbus atlikti pagal UOP specifikacijas 3-22; 3-24; 3-25.
6. Likusieji regeneratoriaus R-202 stuceriai sąlyginai nenurodyti.
7. Projekte numatytas medžiagas galima keisti į analogiškas medžiagas, suderinus su projektuotojais.
8 Atvamzdžių įpjovimo vietas tikslinti vietoje montavimo metu.
9. " - Matmuo tikslinamas vietoje montavimo metu.

| POS. | SIZE | DESCRIPTION, STANDARD | QUANTITY |
|---|---|---|---|
| 20 | 50 | Flanšas 2", RFWN 300LB, SCH 80S, ASTM A182 GR F321, ASME B 16.5 | 1 |
| 19 | 50 | Tarpinė Camprofile NPS 2" Class 300, AWC KG1, 1.4547/Grafitas, ANSI B 16.5 | 3 |
| 18 | 100 | Tarpinė Camprofile NPS 4" Class 150, AWC KG1, 1.4547/Grafitas, ANSI B 16.5 | 1 |
| 17 | 200 | Tarpinė Camprofile NPS 8" Class 150, AWC KG1, 1.4547/Grafitas, ANSI B 16.5 | 1 |
| 16 | | (8) Smeigė M16x100 kompl. su veržlėm M16(H=D,2vnt), SA-193 B7/SA-194 2H | 4 kompl. |
| 15 | | (8) Smeigė M20x120 kompl. su veržlėm M20(H=D,2vnt), SA-193 B7/SA-194 2H | 1 kompl. |
| 14 | | Briauna 100x80x10, P265GH, EN 10028-2 | 1 |
| 13 | | Sustiprinimo žiedas, lakštas S=22 mm, P355NH, EN 10028-3 | 1 |
| 12 | 50 | Flanšas 2", RF LWN 300LB, L=272, ASTM A-105, ASME B 16.5 | 1 |
| 11 | 50 | Flanšas 2", RF LWN 300LB, L=380, ASTM A-105, ASME B 16.5 | 2 |
| 10 | 100 | Flanšas 4", RFWN 150LB, SCH 80S, ASTM A182 GR F321, ASME B 16.5 | 1 |
| 9 | 100 | Flanšas 4", RFWN 150LB, S/XS, ASTM A-105, ASME B 16.5 | 1 |
| 8 | 200 | Flanšas 8" WN, RF, 150LB, SCH 80S, ASTM A182 GR F321, ASME B 16.5 | 2 |
| 7 | 350x200 | Kūgis (lakštas 1420x1420x6, P265GH, LST EN 10028-2) | 1 |
| 6 | | Vamzdis Ø84x6, L=100 mm, 1.4541, LST EN 10088-3:2005 | 1 |
| 5 | | Vamzdis Ø84x6, L=204 mm, 1.4541, LST EN 10088-3:2005 | 2 |
| 4 | 100 | Vamzdis 4", S/80S, L=100 mm, ASTM A-312 GR TP304, ASME B 36.19 | 1 |
| 3 | 100 | Vamzdis 4", S/XXS SMLS, L=195 mm, ASTM A-106 GR B, ASME B 36.10 | 1 |
| 2 | 200 | Vamzdis 8", S/80S, L=440 mm, ASTM A-312 GR TP304, ASME B 36.19 | 1 |
| 1 | 350 | Vamzdis 14", S/XS SMLS, L=120 mm, ASTM A-106 GR B, ASME B 36.10 | 1 |

| Laida | Data | Keitimų pavadinimas (priežastis) |
|---|---|---|
| 0 | 2026.07.20 | Statybai |

ORLEN Lietuva
INVESTICIŲ SKYRIAUS ROJEKTAVIMO GR.

OLP02925

430-10. S-200 reaktoriaus-regeneratoriaus R-202 korpuso remontas apkabos sumontuotos pagal projektą OLP02905 zonoje

| Atest.Nr. | Pareigos | Pavardė | Parašas | Data |
|---|---|---|---|---|
| 39050 | PV | D.Virkutis | | |
| 32173 | PDV | A. Žukovas | | |

430-10

Regeneratoriaus R-202.
Naujų atvamzdžių įvirinimas

Mastelis | Lapas 1 | Lapų 1 | Laida 0

OLP02925-TDP-M-430-10-004